פרט איטום שרוול צנרת מיזוג אויר החודר דרך הגג

הנחיות במפרט 05.10

1:25

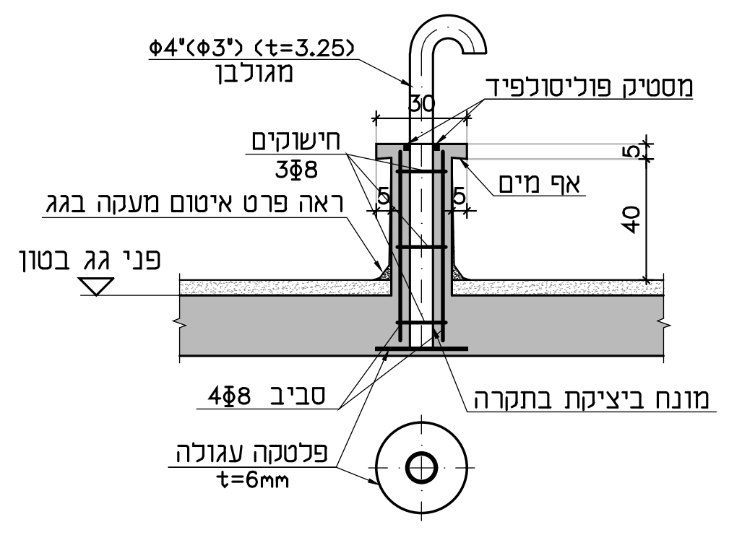

Φ4"(Φ3") (t=3.25)
מגולבן
מסטיק פוליסולפיד
30
חישוקים
3Φ8
אף מים
5
40
ראה פרט איטום מעקה בגג
פני גג בטון
4Φ8 סביב
מונח ביציקת בתקרה
פלטקה עגולה
t=6mm

פרט בסיסי בטון לציוד מיזוג אוויר

1:25

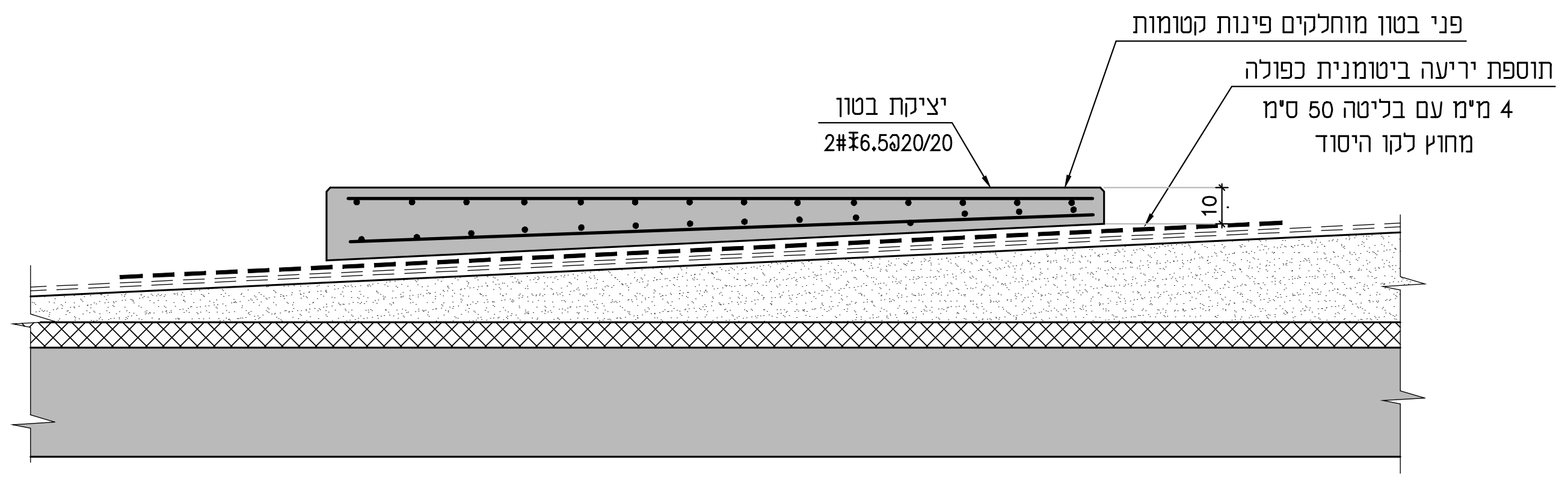

פני בטון מוחלקים פינות קטומות
תוספת יריעה ביטומנית כפולה
4 מ"מ עם בליטה 50 ס"מ
מחוץ לקו היסוד
יציקת בטון
2#Φ6.5@20/20
10

פרט מדרך בטון

1:25

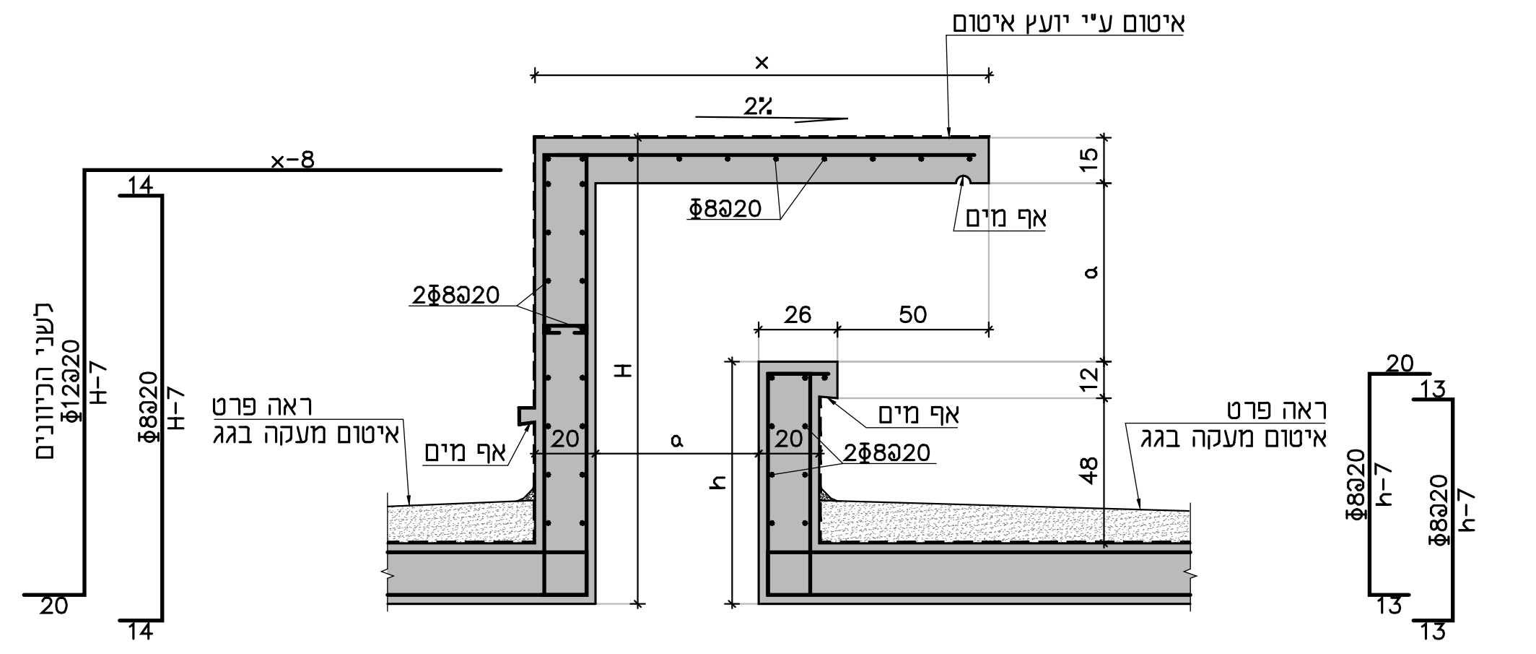

איטום ע"י יועץ איטום
x
2%
x-8
14
15
Φ8@20
אף מים
a
2Φ8@20
26
50
12
לשני הכיוונים
Φ12@20
H-7
Φ8@20
H-7
ראה פרט
איטום מעקה בגג
אף מים
20
H
20
2Φ8@20
48
h
ראה פרט
איטום מעקה בגג
20
13
Φ8@20
h-7
20
14
13

פרט לגגות לא מרוצפים

1:25

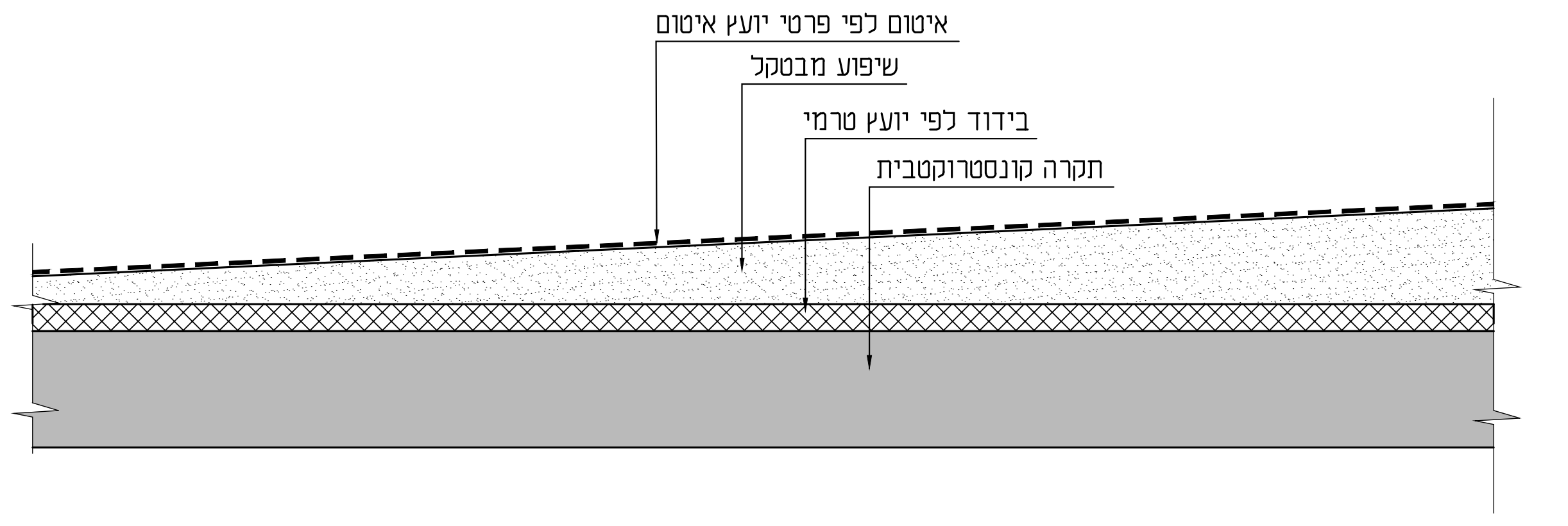

איטום לפי פרטי יועץ איטום
שיפוע מבטקל
בידוד לפי יועץ טרמי
תקרה קונסטרוקטבית

חתך 1-1

1:25

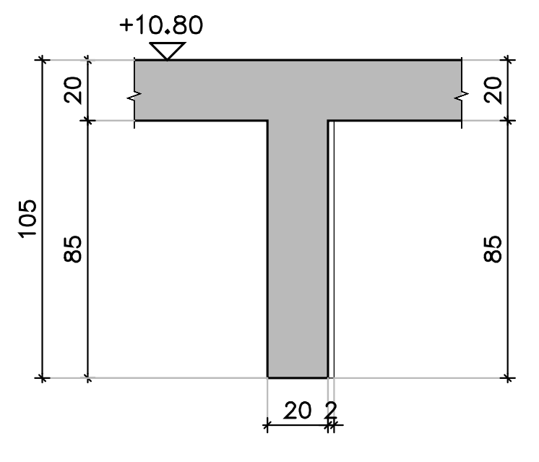

+10.80
20
105
85
20 2

חתך 2-2

1:25

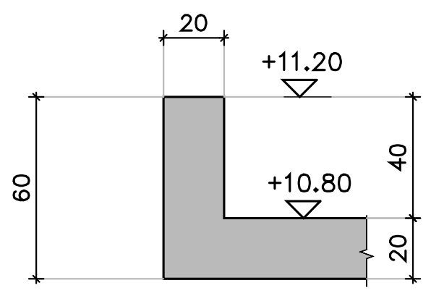

20
+11.20
+10.80
60
40
20

חתך 3-3

1:25

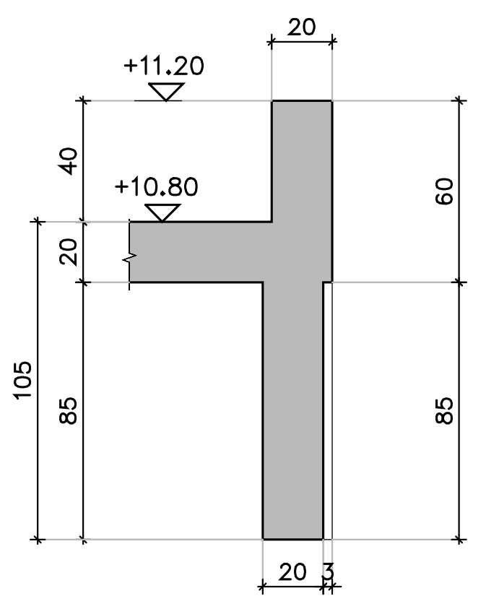

20
+11.20
40
+10.80
20
60
105
85
85
20

חתך 4-4

1:25

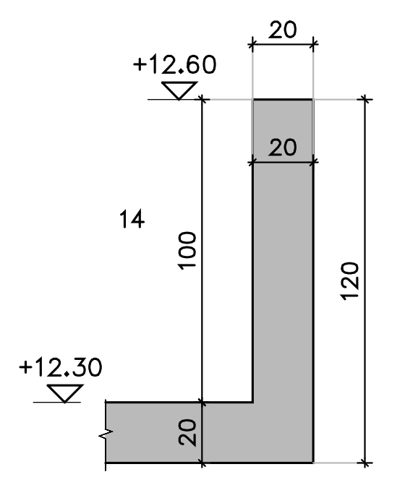

+12.60
20
14
100
120
+12.30
20

חתך 5-5

1:25

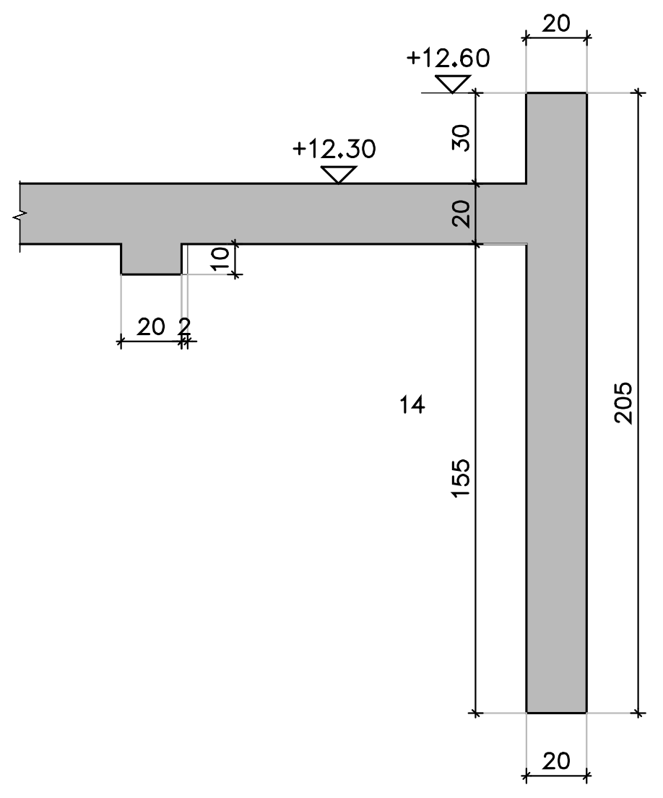

+12.60
20
+12.30
30
10
20 2
14
155
205
20

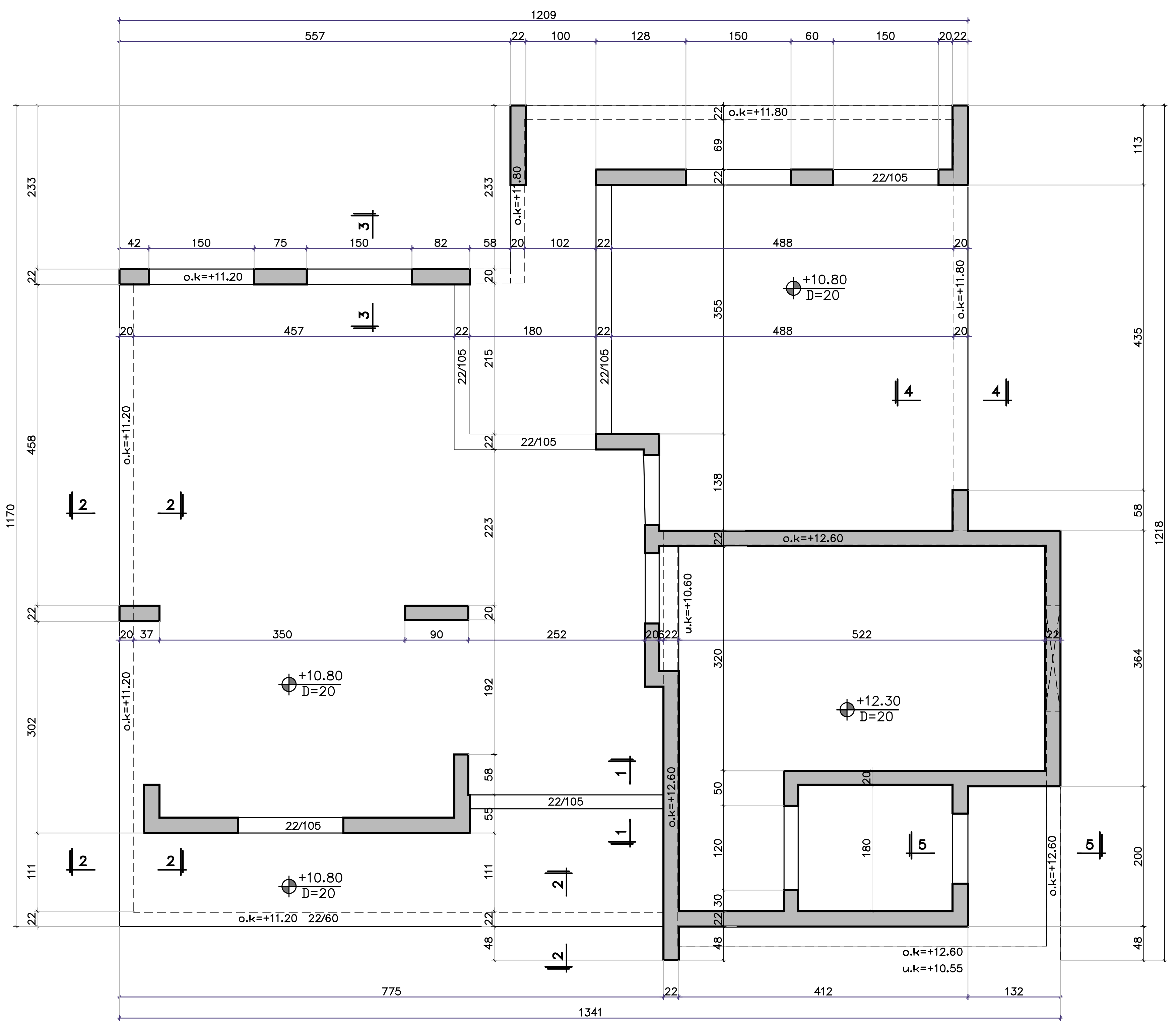

1209
557
22
100
128
150
60
150
20 22
o.k=+11.80
233
113
42
150
75
150
82
58
20
102
488
o.k=+11.20
+10.80
D=20
457
180
488
355
435
215
22/105
1170
458
1218
138
223
o.k=+12.60
u.k=+10.80
20 37
350
90
252
522
+10.80
D=20
+12.30
D=20
320
364
302
192
58
55
22/105
22/105
o.k=+12.60
50
120
180
200
111
+10.80
D=20
o.k=+11.20
22/60
48
o.k=+12.60
u.k=+10.55
775
412
132
1341

	שינויים	תאריך	חתימה
△			

מהדורה | תאריך | תפוצה

למכרז △1 | 01.08.2024

אדריכל
חשמל
אינסטלציה
מיזוג אויר
מעליות
פיקוח/ניהול פרוייקט
אקוסטיקה
בטיחות
איטום
יועץ קרקע
חניה ופיתוח
קונסטרוקציה
כמויות
קבלן

ביצוע תכנית מותנה בקבלת היתר בניה כחוק!

העמדת המבנה וקביעת גבהים
ע"פ תכנית רישוי וע"י מודד מוסמך

הערות :

1. ביצוע השלד בהתאם לתקן ישראלי 1923-עבודות בטון יצוק באתר.
2. סוג הבטון
   - 2.1 סוג הבטון ב-30
   - 2.2 יחס מקסימלי מים צמנט ותכולת צמנט מינימלית תהיה בהתאם לדרגת החשיפה, כאמור בטבלה 11 בתקן ישראלי 118. דרגת חשיפה - 2
   - 2.3 אגרגט מקסימלי בקוטר 25 מ"מ בתקרות ו-19 מ"מ בקירות, קורות ועמודים.
   - 2.4 שקיעה "5 בתקרות ו-"6 בקורות, קירות ועמודים.
3. סוג הפלדה : (Φw) פלדה מצולעת פ-400 רתיכה,
   (Φ) פלדה מצולעת פ-500 רתיכה,
   (Φ̄) רשת רקמת פלדה.
4. יש לקרוא תכנית זו ביחד עם תכניות האדריכל, הקונסטרוקציה ושאר היועצים.
5. כיסוי לזיון:
   - באלמנטי בטון תת-קרקעים 4 ס"מ
   - באלמנטי בטון חשוף 4 ס"מ
   - באלמנטי בטון הבאים במגע עם מים 5 ס"מ
   - בעמודים, תקרות, קורות, קירות בטון וממ"דים 3 ס"מ.
6. על המפקח באתר לבדוק עבודות הזיון, ולאחר אישורו על המפקח להזמין נציג ממשרדנו לביקורת בהתראה של 48 שעות.

שים לבו! פלדת הזיון פ-500

עומסים :

קבוע נוסף : 300 kg/m²

שימושי : 300 kg/m²

מקרא :

▨ - עמודים/ קירות מתחילים	■ - עמודים/ קירות לא עולים
▨ - עמודים/ קירות ממשיכים	

אין בשליחת התכנית ב-DWG משום הרשאה לכל מאן דהו, לעשות שימוש כלשהו בתכנית המצ"ב ללא רשות משרדנו בכתב .
תוכן הקובץ שנשלח וכל הזכויות בתכנית המצורפת שייכות למשרדנו.

הקבלן אחראי למידות ולגבהים ,עליו לבדוק מידות באתר.
יש להודיע מיד למתכנן על כל אי התאמה או טעות.

שם המזמין:
המועצה האיזורית - גליל תחתון

שם הפרויקט :
בית ספר שירת הגליל
שלב ב

שם התכנית:
תכנית תקרה במפלס +10.80

מס עבודה
033-011

☐ לביצוע ☒ למכרז ☐ לעיון

קובץ במחשב :
033-011-050-B.dwg

מהדורה
△1

מתכנן : **כפיר רבינוביץ**
שרטט : **טניה מליחוב**
אישר : **שעיה גלינסקי**

קנה מידה :
1:50
1:25

תאריך: 01.08.2024

מס' גיליון
033-011-050B

גלינסקי מהנדסים
רחוב פרנץ אופנהיימר 4, משרד 207, קומה 2, נתניה
כתובת למשלוח דואר: בוסל 8 נתניה, מיקוד 4236104
טל: 09-7689563
E-mail: Shaya@galinsky-eng.com

גלינסקי
מהנדסים